Art. Nr. 4019400

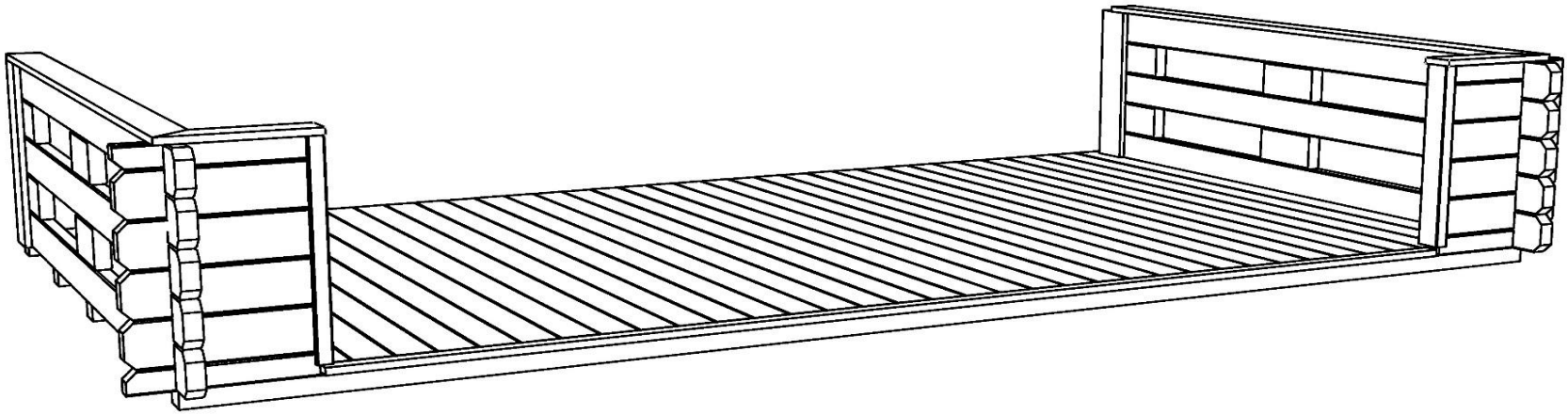

Art.Nr 4019400

Groundplan - Grundplan - Plan de masse - Planimetria - Plattegrond - Põhiplaan

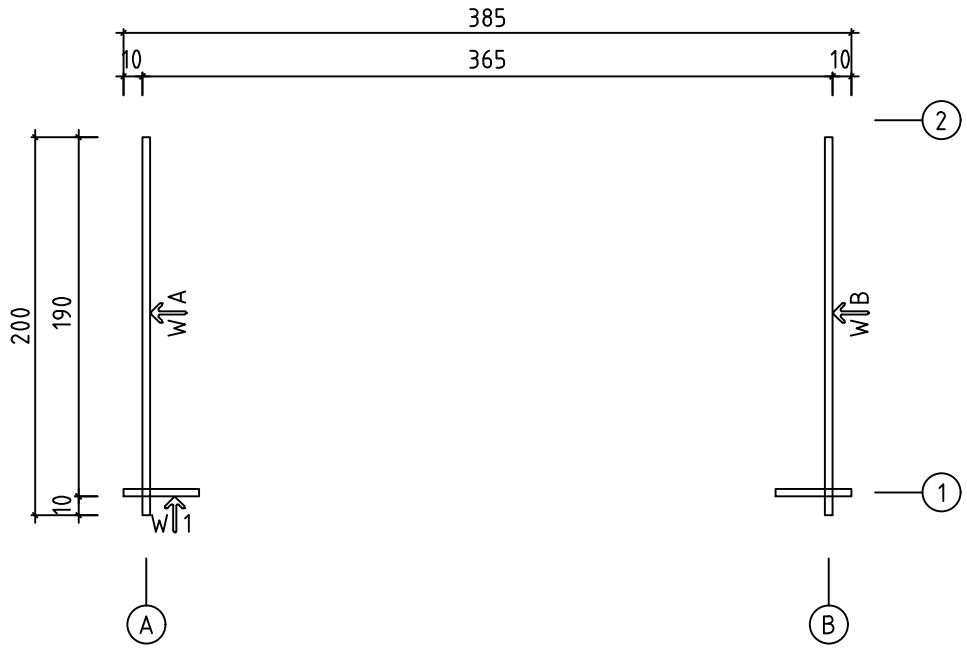

Art.Nr 4019400

Foundation - Fundament - Fondation - Fondamenta -Fundering - Immutatud alusraam

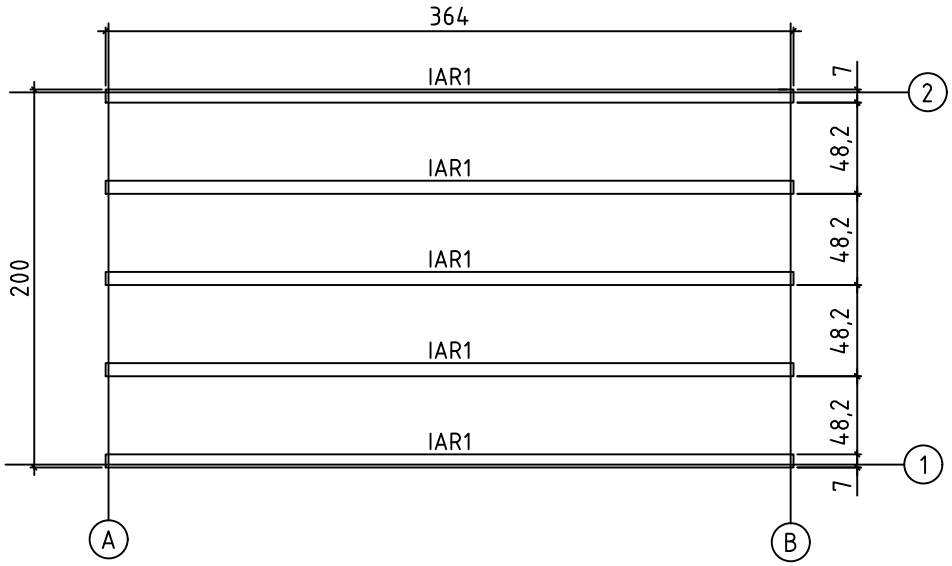

Terrace boards - Terrassenbretter - Plancher de terrasse - Piattaforme terrazzo - Terrasvloer - Terrassilaudis

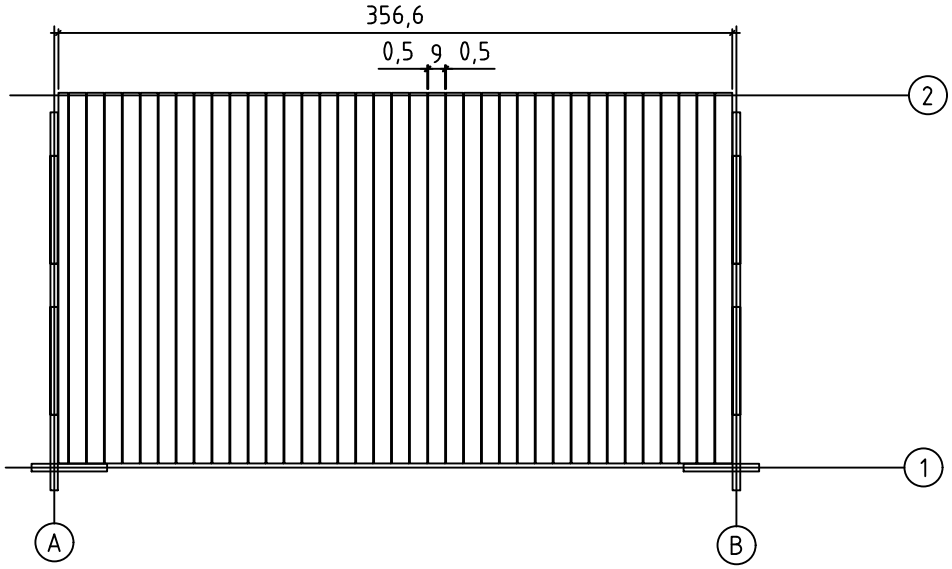

Art.Nr 4019400

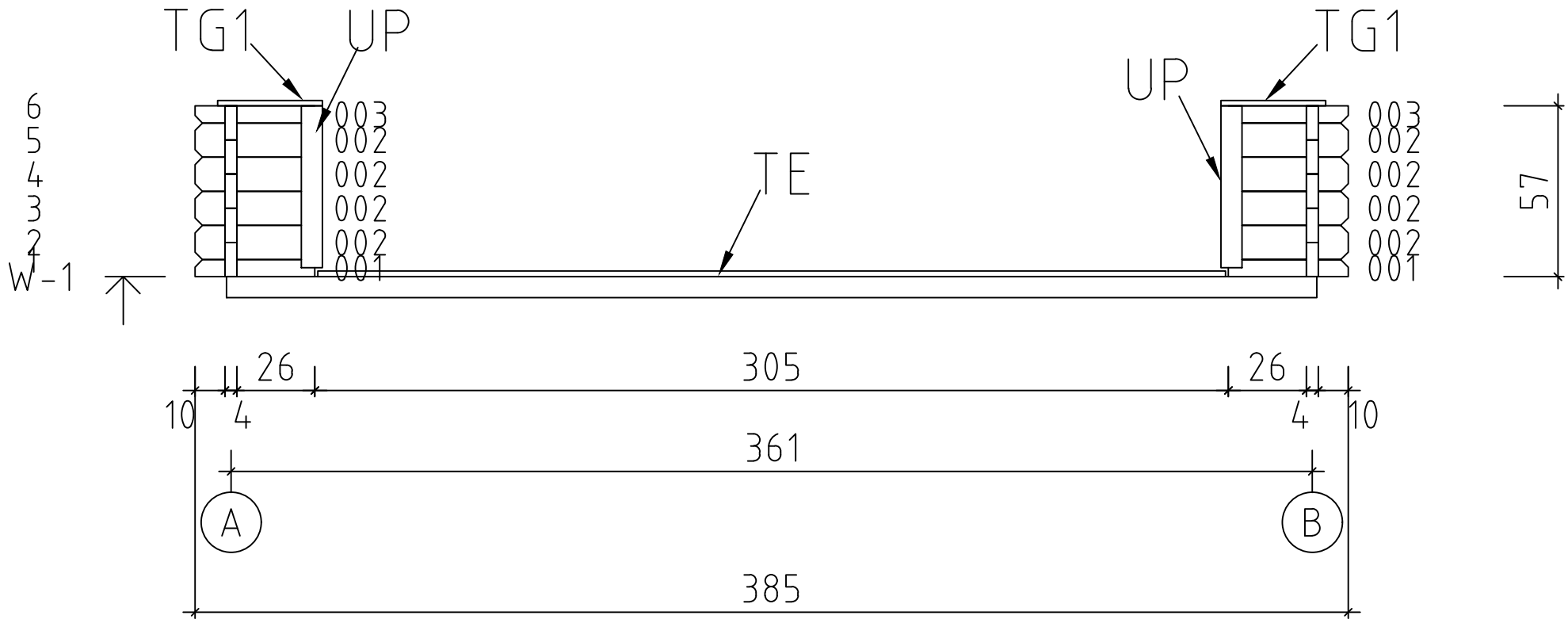

Art.Nr 4019400

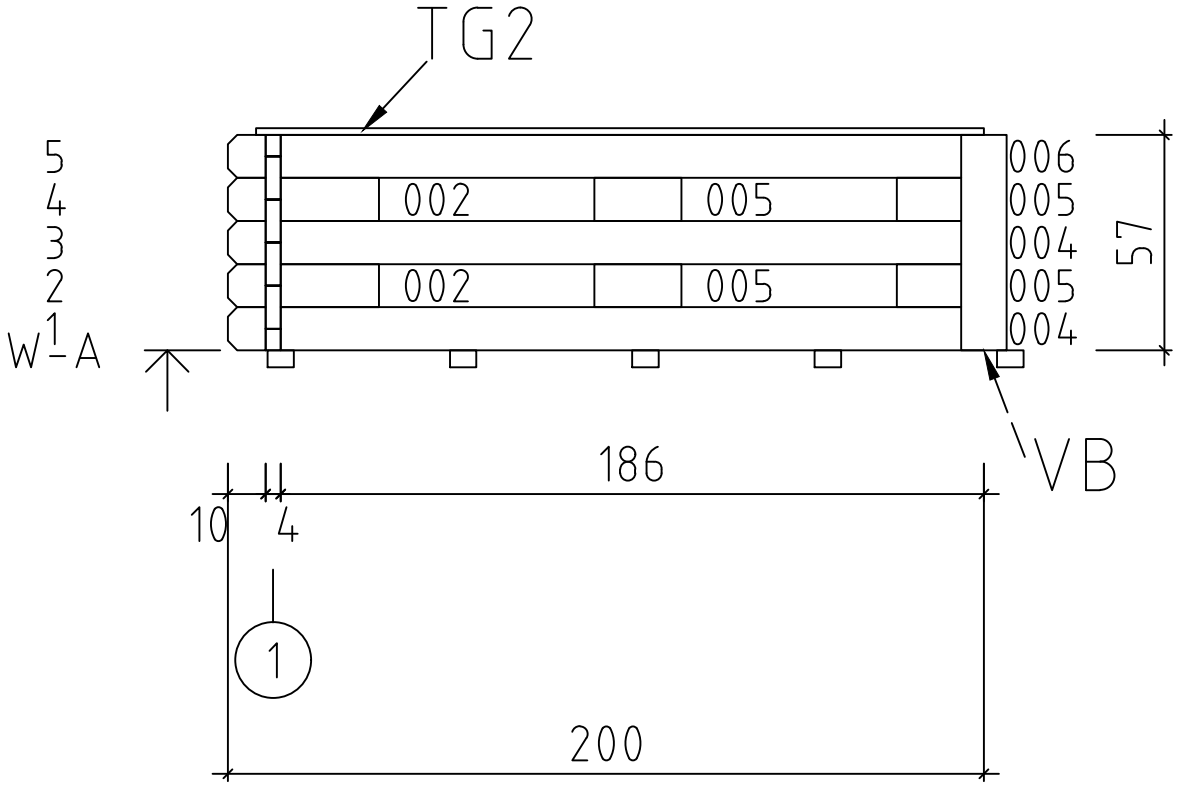

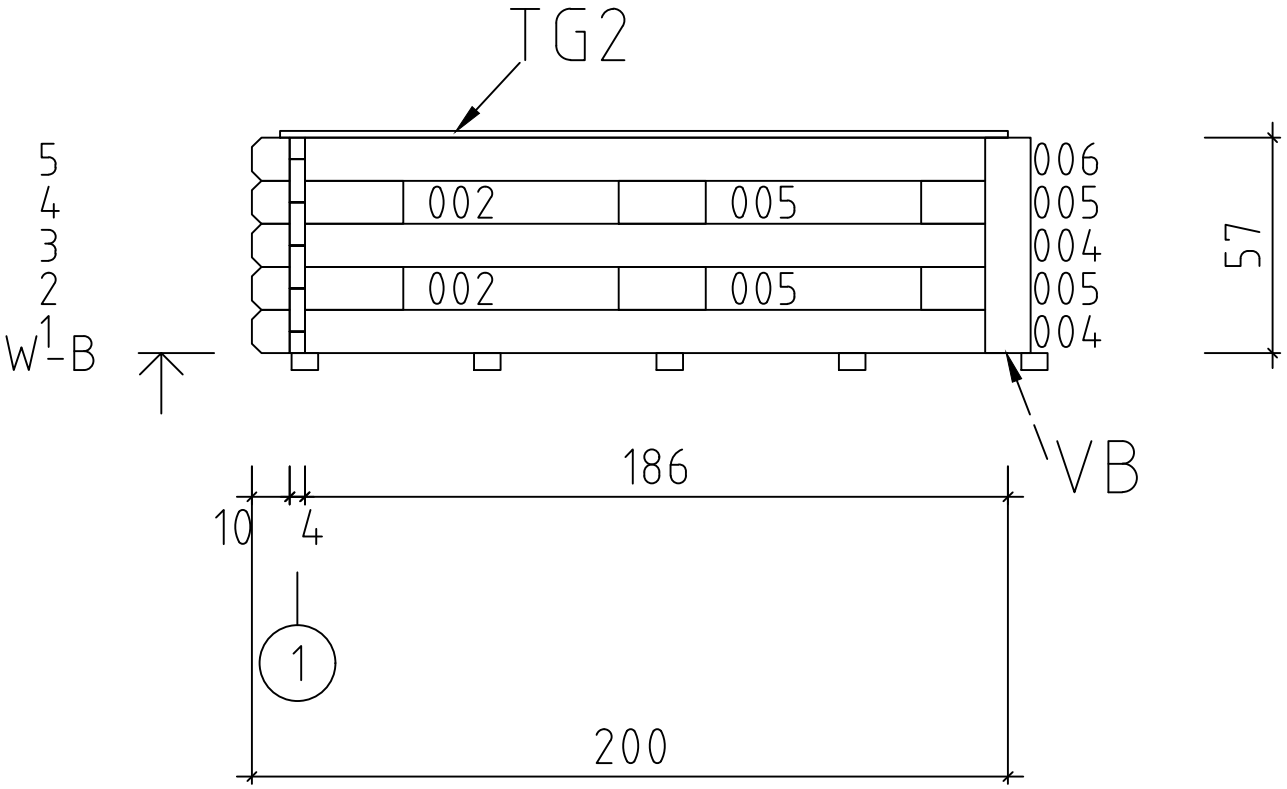

Pos	Piece list - Stückliste - Liste des piéces - Elementi - Stuklijst - Tükitabel 12.03.2018 Art.Nr 4019400 6/6	Q	P (mm)	L (mm)
001	100 260	2	40x57	400
002	100 260	12	40x114	400
003	100 260	2	40x57	400
004	100 1860	4	40x114	2000
005		8	40x114	230
006	100 1860	2	40x114	2000
IAR1	Foundation - Fundament - Fondation - Fondamenta - Fundering - Immutatud alusraam	5	70x45	3640
	Terrace boards - Terrassenbretter - Plancher de terrasse - Piattaforme terrazzo - Terrasvloer - Terrassilaud	38	90x19	1961
TE	Terrace edge board - Terrassenbrett, eingang - Lame de seuil d'entree de terrasse - Terrazzo uso abitacolo - Terrasvloer dorpel - Terrassi servaliist	1	19x40	3030
TG1	Guard-rail for terrace - Terrassengeländer - Main courante de terrasse - Guardrail per terrazzo - Terras leuning - Terrassi äärelaud	2	18x90	350
TG2	Guard-rail for terrace - Terrassengeländer - Main courante de terrasse - Guardrail per terrazzo - Terras leuning - Terrassi äärelaud	2	18x90	1925
VB	Terrace joint boards - Verbindungsbrett - Profil de jonction pour fixer la terrasse au mur - Assi del terrazzo che compongono il pavimento - Terras verbindingsplank - Terrassi ühenduslaud	4	18x120	570
UP	U-profile - U-profils - Profile u - Profilo ad u - U-profiel - U-profiil	2	35x70	540
HS9	Screw for u-profile - Schraube zur befestigung u-profils - Vis a tete fraisée pour profil u - Vite per profilo ad u - Schroef ter bevestiging u-profiel - Kruvi U-profiilile	4	3.5x50	
HS9	Screw for terrace joint boards - Schrauben für verbindungsbrett - Vis de fixation profil de jonction terrasse - Vite per unire delle assi del terrazzo - Schroef voor bevestigen verbindingshout - Kruvi terrassi ühenduseks seinaga	20	3.5x50	
HS12	Screw for terrace rear boards - Schrauben für terrassenrand - Vis de fixation pour main courante de terrasse - Vite per il piano posteriore della terrazza - Schroef voor terras afsluitplint (achterzijde) - Kruvi terrassi äärelauale	16	4x40	
HS18	Screw for foundation - Schrauben zur befistigung fundament - Vis de fixations des poutrelles de fondations - Viti x fondamenta - Schroef voor fundering - Kruvi alusraamile	3	5x120	
HS16	Screw for 1. wall beam - Schraube für 1. bohlenreihe - Vis de fixations 1ere rangée de madriers avec poutrelles de fondations - Vite fissaggio alle fondamenta - Schroef voor 1 wandbalk - Kruvi poollauale	4	5x90	
HS22	Screw for wall details - Schraube für wand details - Vis pour mur details - Viti per elementi della porta - Schroef voor wand details - Kruvi seinadetailile	4	6x150	
NF3	Nail for terrace edge board - Nägel für terrassenbrett - Clou de fixation de lame de seuil d'entree de terrasse - Chiodi per unire delle assi del terrazzo - Spijker(nagel) voor terrashout - Nael terrassi servaliistule	9	2.1x50	
NF3	Zn nail for terrace - Zn nägel für terrassenbretter - Pointe pour plancher de terrasse - Chiodo zincato per terrazza - Spijker(nagel) voor terrasvloer - Nael terrassilauale	380	2.1x50	