Art.Nr. 282300
1/8

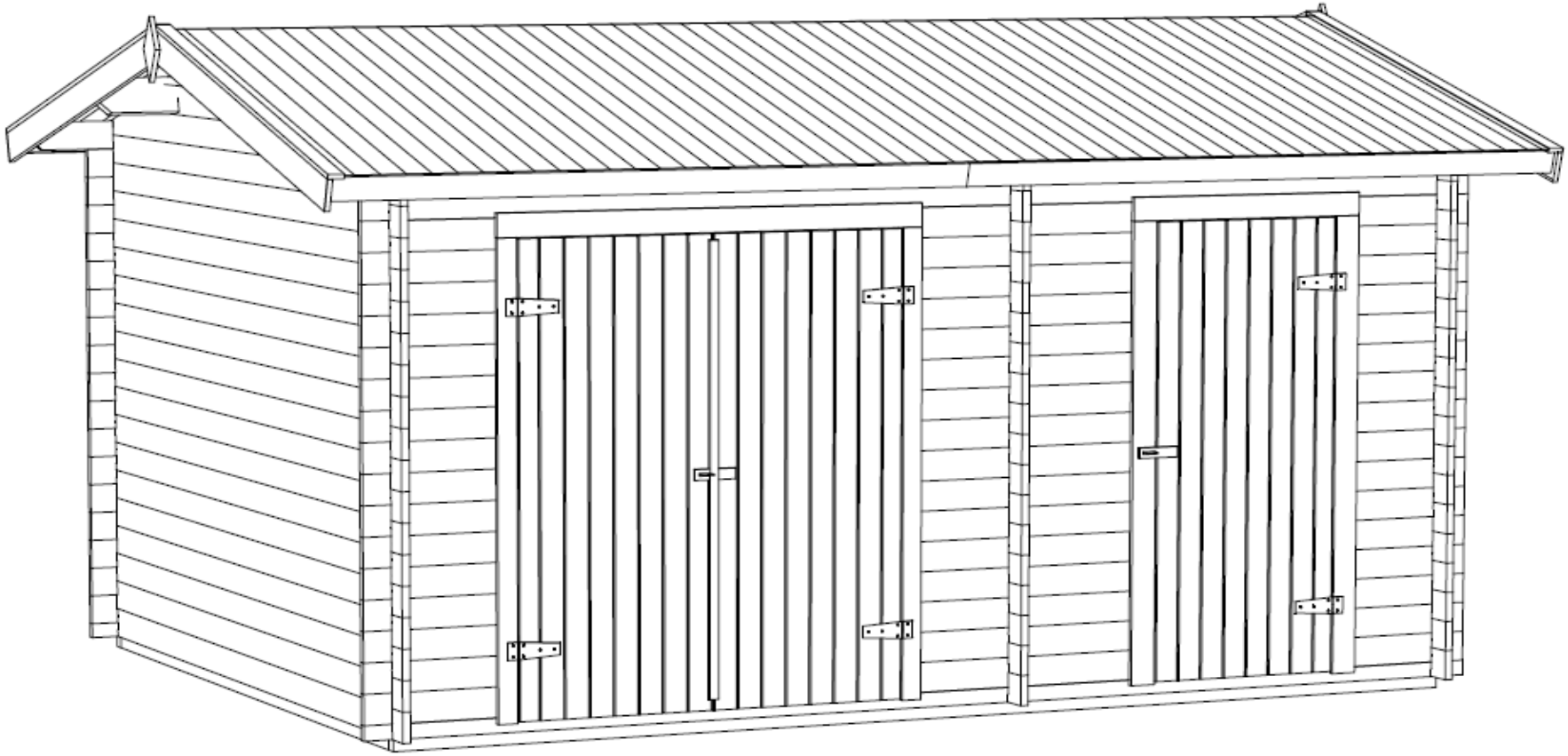

5.11.2012

Art.Nr. 282300

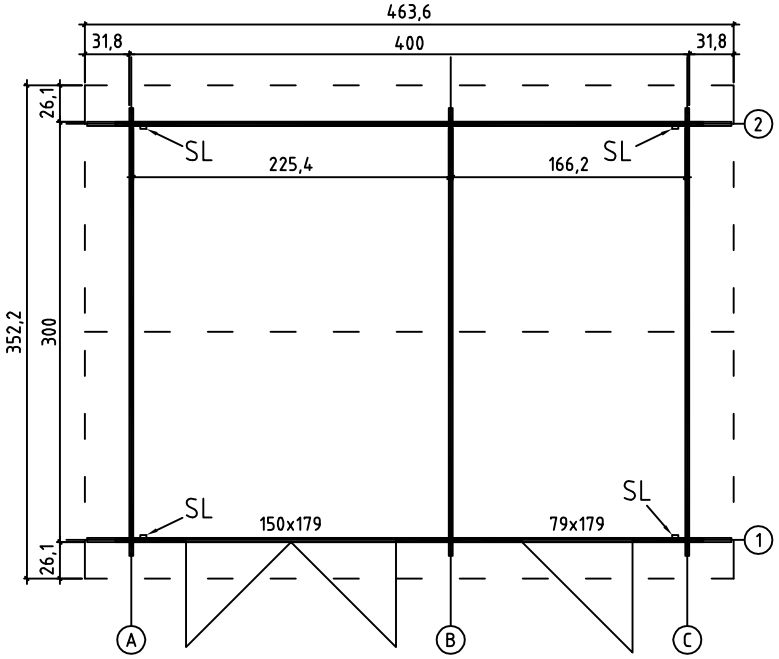

GROUNDPLAN - GRUNDPLAN - PLAN DE MASSE

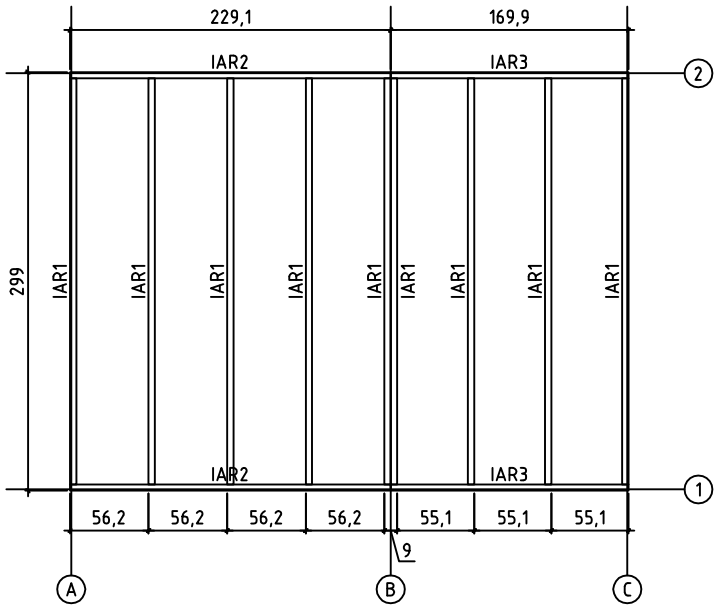

FOUNDATION - FUNDAMENT - FONDATION

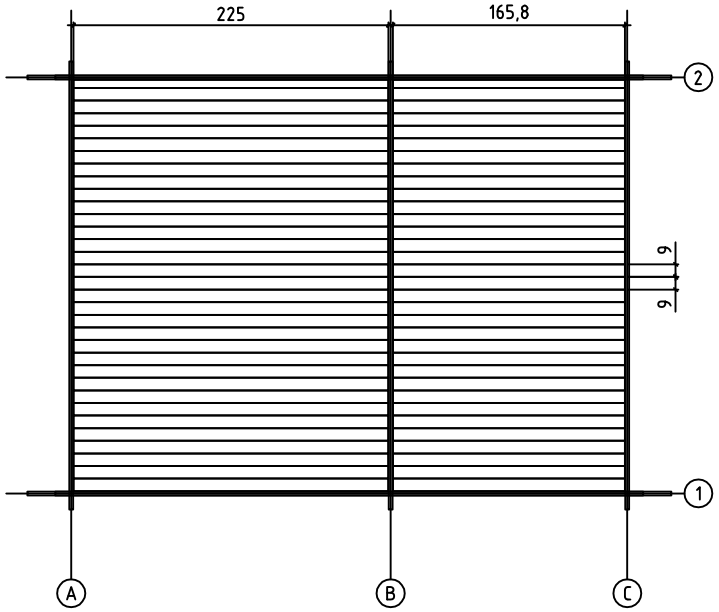

FLOOR BOARDS -FUSSBODENBRETTER - PLAN POSE PLANCHER

Art.Nr. 282300

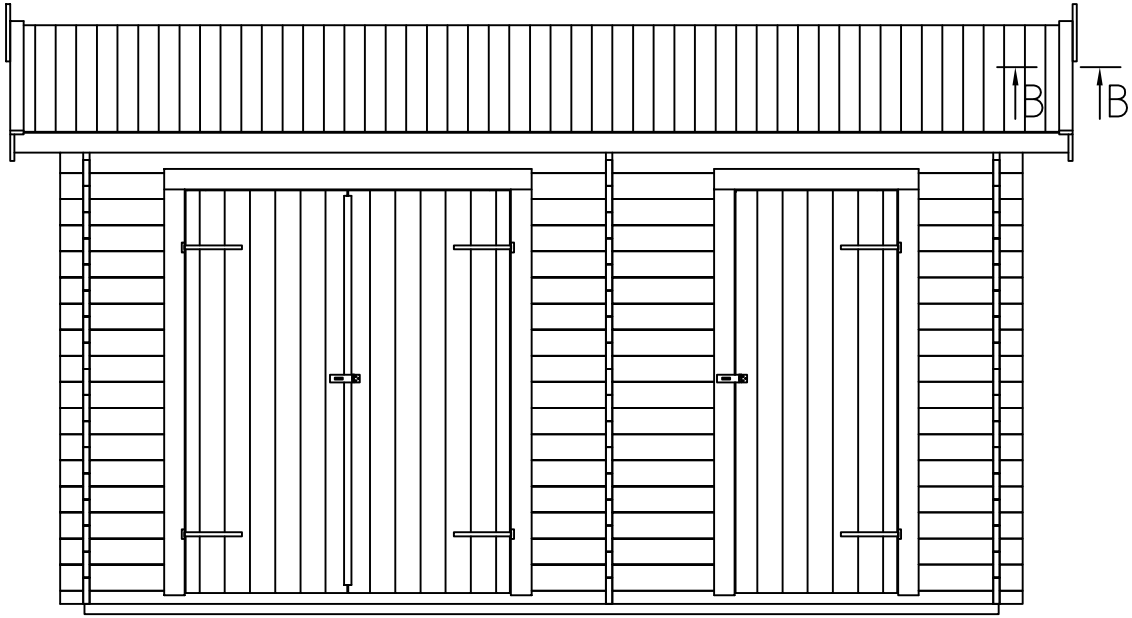

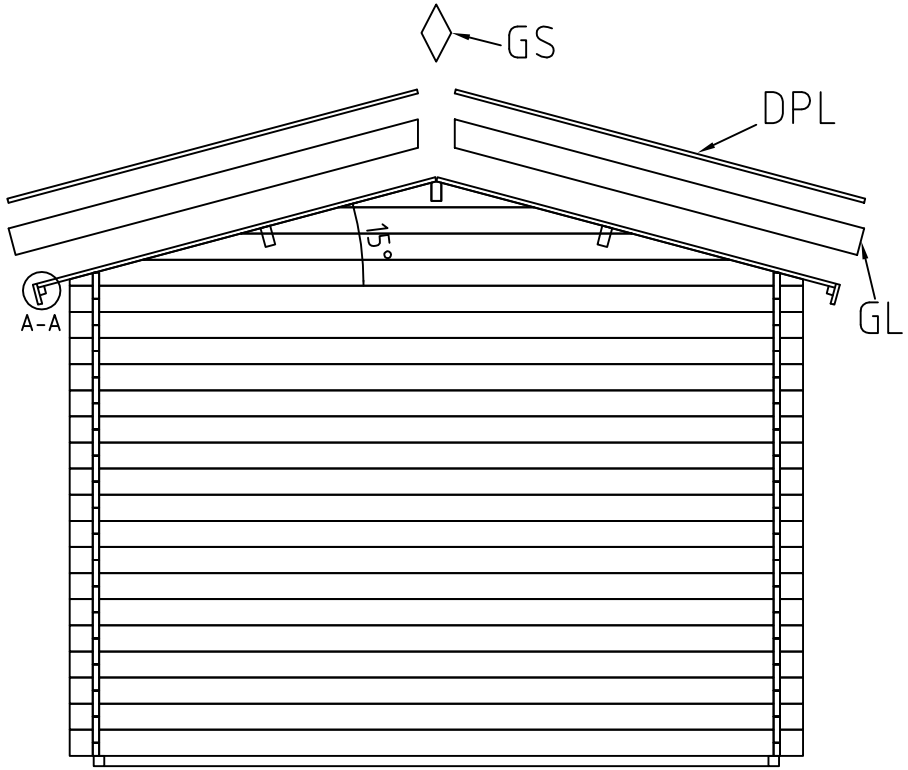

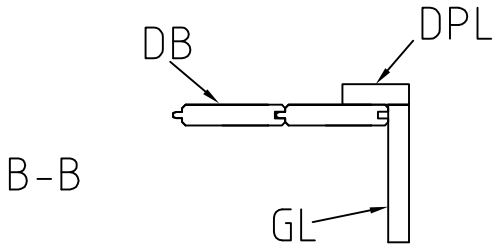

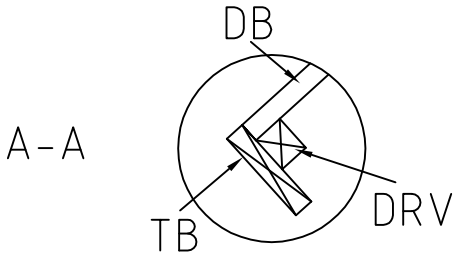

Art.Nr. 282300

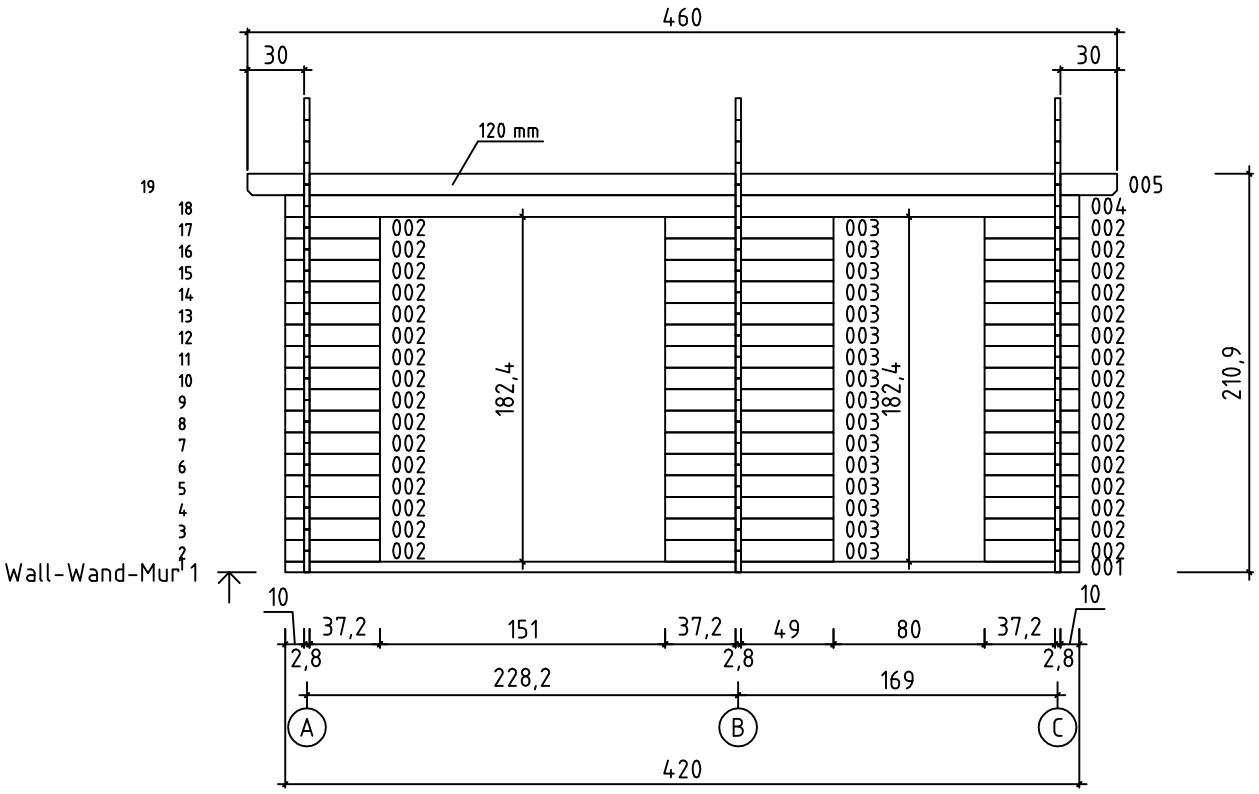

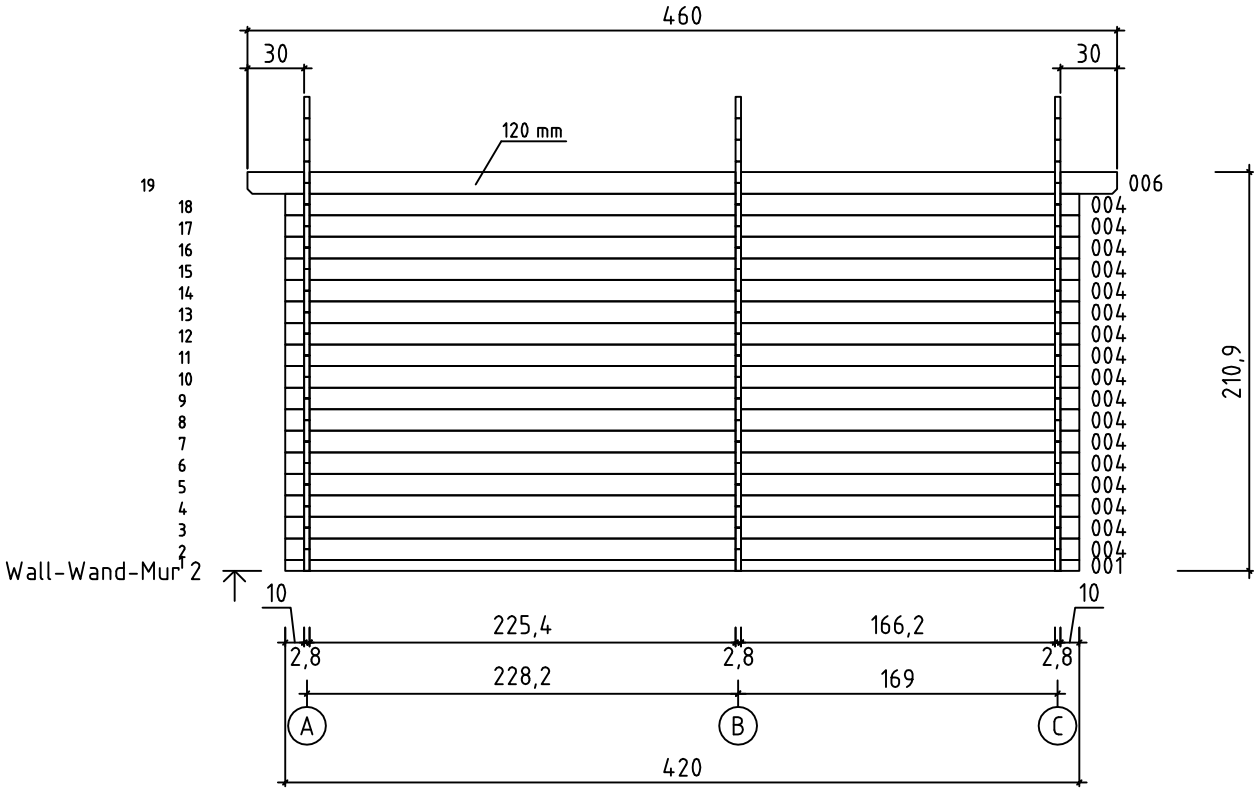

Art.Nr. 282300

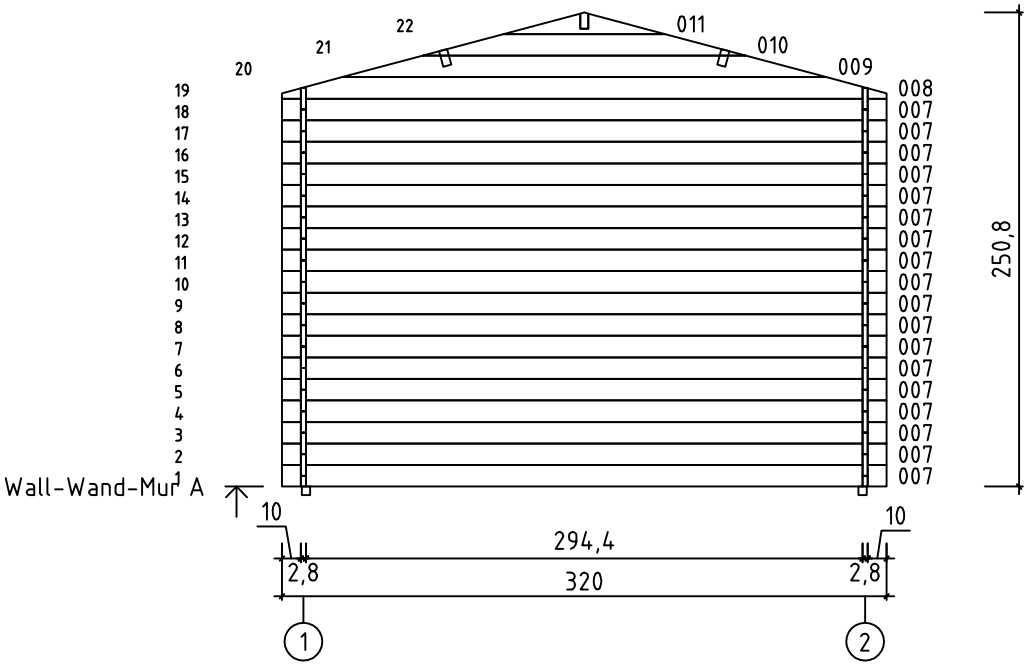

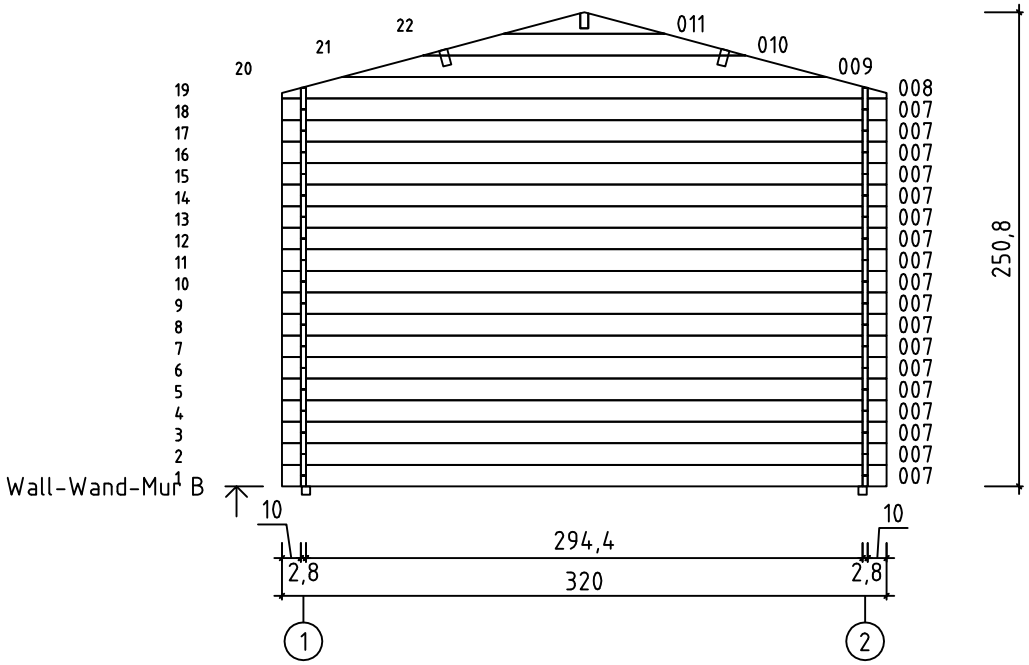

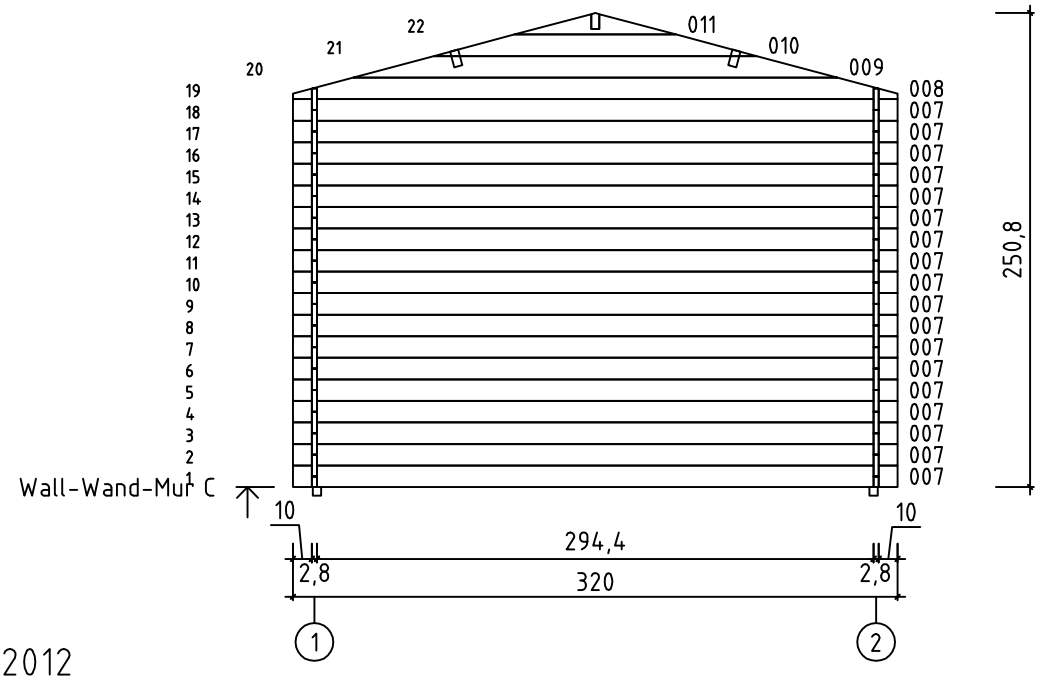

Pos	05.11.2012 Piecelist - Stücklist - Liste des composants Art.Nr. 282300 6/8	Q.	P. (mm)	L. (mm)
001	100 2254 1662 100	2	28x57	4200
002	372 100	32	28x114	500
003	372 490	16	28x114	890
004	100 2254 1662 100	18	28x114	4200
005	300 2254 1662 300	1	28x120	4600
006	300 2254 1662 300	1	28x120	4600
007	100 2944 100	54	28x114	3200
WA-1 WB-1 WC-1	450 011 010 009 008 3200	3		
IAR1	FOUNDATION - FUNDAMENT - FONDATION	9	45x45	2900
IAR2	FOUNDATION - FUNDAMENT - FONDATION	2	45x45	2291
IAR3	FOUNDATION - FUNDAMENT - FONDATION	2	45x45	1699
PR1	ROOF BEAM - DACHBALKEN - PANNE DE TOIT 300 2254 1662 300	1	44x140	4600
APR1	ROOF BEAM - DACHBALKEN - PANNE DE TOIT 300 2254 1662 300	2	44x140	4600
	FLOOR BOARDS - FUSSBODENBRETTER - LAME DE PLANCHER	33	90x18	2250
	FLOOR BOARDS - FUSSBODENBRETTER - LAME DE PLANCHER	33	90x18	1658
DB	ROOF BOARDS - DACHBRETTER - VOLIGES	104	90x18	1800
	FLOOR FILLET-FUSSBODENLEISTE - CORNIERE DE FINITION DU PLANCHER		18x18	19.58
DPL	ROOFING FELT FILLET - DACHPAPPENLEISTE - - BAGUETTE DE FIXATION DU FEUTRE BITUMEUX	4	18x58	1850
TB	EAVES BOARD - TRAUFBRETT - BANDEAU DE TOIT	4	18x90	2300
DRV	ROOF EDGE REINFORCEMENT - DACHRANDVERSTÄRKUNG - - CORNIERE DE RENFORT DE BORD DE TOIT	4	28x34	2300
GL	GABLE MOULDING - GIEBELLEISTE - - PLANCHE DE RIVE	4	18x120	1850
SL	STORM PROTECTION - STURMLEISTE - - LATTE ANTI-TEMPETE	4	22x45	2100
GS	GABLE SEGMENT-DECKBLATT - LOSANGE DE FINITION	2		
	HAMMER BLOCK - SCHLAGHOLZ - CALLE DE FRAPPE 28mm	1		300

Pos	05.11.2012 Piecelist - Stücklist - Liste des composants Art.Nr. 282300 7/8	Q.	P. (mm)	L. (mm)
	SCREW FOR FUNDAMENT - SCHRAUBEN ZUR BEFISTIGUNG FUNDAMENT - - VIS POUR FONDATION	19	5x90	
	SCREW FOR 1. WALL BEAM - SCHRAUBE FÜR 1. BOHLENREIHE - - VIS DE FIXATION DES FONDATIONS	6	5x90	
	ZN NAIL FOR FLOOR - ZN NÄGEL FÜR FUSSBODENBRETTER - - CLOUS POUR PLANCHER	306	2x50	
	ZN NAIL FOR FLOOR FILLET - ZN NÄGEL FÜR FUSSBODENLEISTE - - POINTE POUR CORNIERE DE FINITION DU PLANCHER	39	1.4x40	
	SCREW FOR ROOF BEAMS - SCHRAUBEN FÜR DACHBALKEN - - VIS POUR PANNE DE TOIT	15	5x120	
	ZN NAIL FOR ROOF - ZN NÄGEL FÜR DACHBRETTER - - POINTE POUR TOIT	326	2x50	
	SCREW FOR EAVES BOARDS - SCHRAUBEN FÜR TRAUFBRETTER - - VIS DE FIXATION POUR BANDEAU DE TOIT	20	4x40	
	SCREW FOR ROOF EDGE REINFORCEMENT - SCHRAUBEN FÜR DACHRANDVERSTÄRKUNG - VIS POUR RENFORT DE BORD DE TOIT	20	4x40	
	SCREW FOR GABLE MOULDING - SCHRAUBEN FÜR GIEBELLEISTE - - VIS DE FIXATION POUR PLANCHE DE RIVE	24	3.5x50	
	PADLOCK HASP - PANZER ÜBERFALLE - LOQUET POUR CADENAS	2		115
	SCREW FOR FILLET - SCHRAUBE ZUR BEFESTIGUNG TÜRLEISTE - - VIS D'ASSEMBLAGE DU CADRE DE PORTE	5	3x30	
	ZN NAIL FOR ROOFING FELT FILLET - ZN NÄGEL FÜR DACHPAPPENLEISTE - POINTE POUR BAGUETTE FIXATION FEUTRE BITUMEUX	20	2x40	
	SCREW FOR GABLE SEGMENT - SCHRAUBEN FÜR DECKBLATT - - VIS POUR FIXATION LOSANGE DE FINITION	4	3.5x35	
	BOLT FOR STORM PROTECTION - BOLZEN FÜR STURMLEISTE - - VIS POUR LAME ANTI-TEMPETE	8		
	WASHER FOR STORM PROTECTION - DICHTSCHEIBE FÜR STURMLEISTE - - RONDELLE POUR LAME ANTI-TEMPETE	8		
	NUT FOR STORM PROTECTION - SCHRAUBENMUTTER FÜR STURMLEISTE - ÉCROU POUR LAME ANTI-TEMPETE	8		
	SCREW FOR DOOR JAMB - SCHRAUBE FÜR TÜRRAHMEN - - VIS DE FIXATION POUR MONTANT DE PORTE	4	5x90	
	HINGE FOR DOOR - TÜRRIEGEL - CHARNIERE DE PORTE	4		230
	SCREW FOR PADLOCK HASP - SCHRAUBEN FÜR PANZER ÜBERFALLE - - VIS DE FIXATION LOQUET POUR CADENAS	14	3.5x20	
	DOOR - TÜR - PORTE 790x1790 UL.1.100.IVP.Md	1		

Pos	05.11.2012	Piecelist - Stücklist - Liste des composants Art.Nr. 282300	8/8	Q.	P. (mm)	L. (mm)
	DOOR - TÜR - PORTE 1500x1790	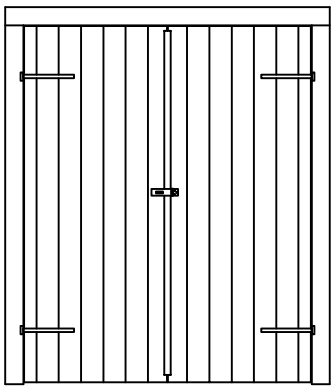	TUL.1.100.IVP.Md	1		